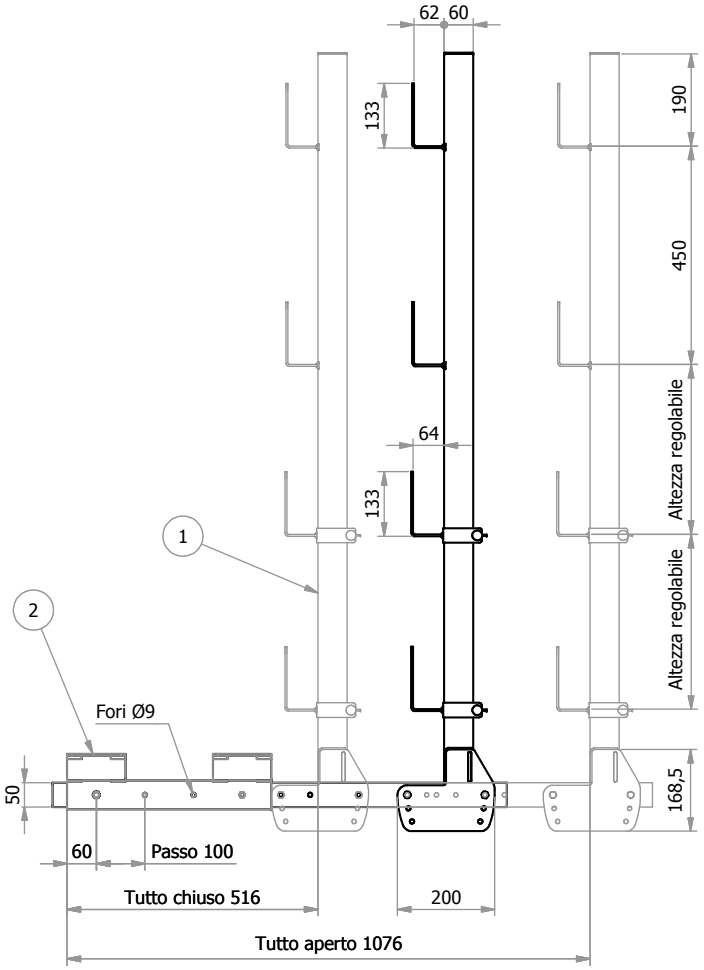

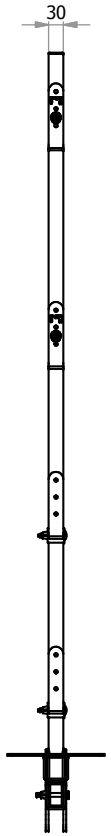

Marcatura:
Norma di riferimento
Classe prodotto
Anno di produzione
Identicazione costruttore

Prodotto di calsse "B"

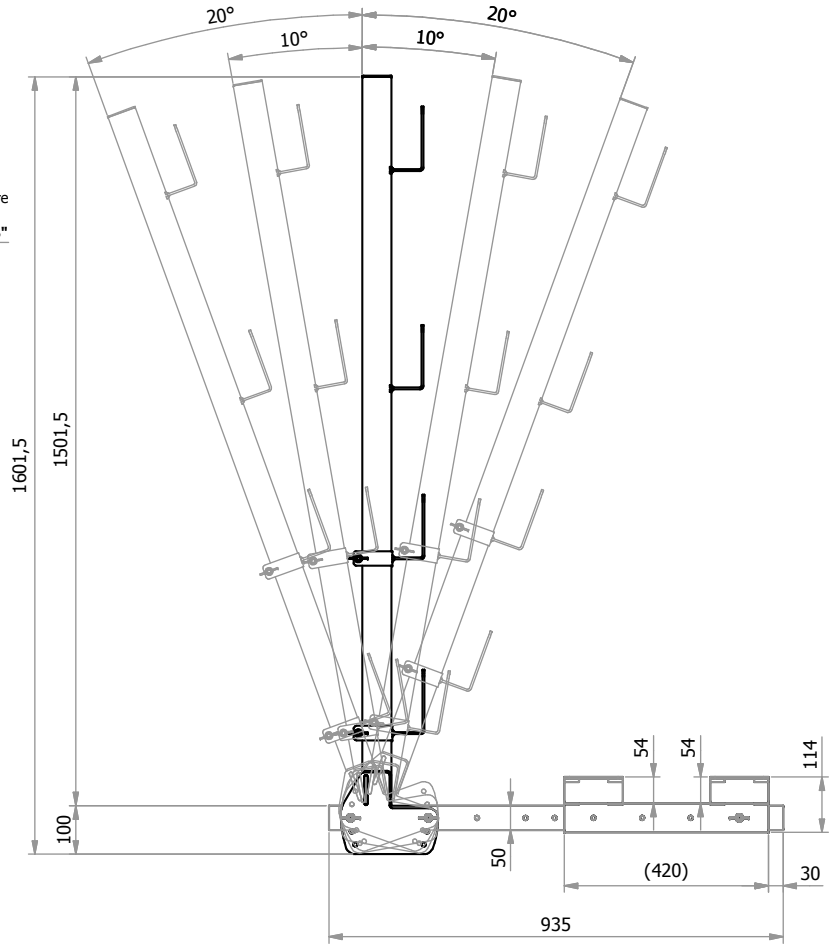

Dettaglio A
Scala 1 : 5

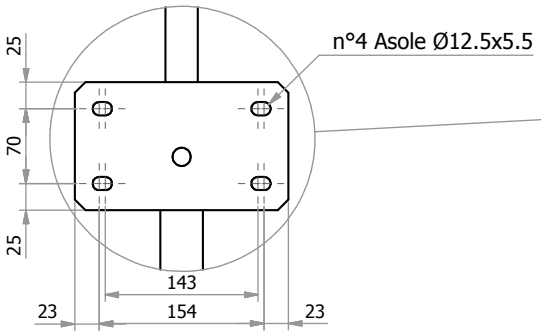

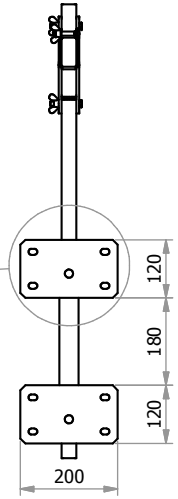

N°	CODICE	DESCRIZIONE	MATERIALE	Q.TÀ
2	00115D	Base per parapetto sottoveletta	S 235 JR (Fe 360 B)	1
1	115H3	Asta per parapetto sottoveletta	Composto	1

N°	Data	Modifica	Richiesto da	Eseg. da

C.S.C. s.r.l.
ATTREZZATURE PER LA SICUREZZA
Via Europa, 1 - 42015 Correggio (Reggio Emilia) Italia
Tel. +39 0522 732009 - Fax. +39 0522 732059
www.cscedilizia.com

Cliente:
N° Commessa
N° Sezione
Sostituisce il:
Sostituito dal:

Dimensioni lineari non tollerate seguire tolleranze generali UNI-ISO 2768 - v
Dimensioni lineari di smussi e raccordi non tollerate seguire tolleranze generali UNI-ISO 2768 - v
Dimensioni angolari non tollerate seguire tolleranze generali UNI-ISO 2768 - v

Scala: 1:11
Note:
Disegnato da: H.D.
Materiale: Composto
Trattamento: Zincatura a freddo
Peso kg. 15,65 kg
n° Pezzi:
Data: 20/04/16
Verificato da: E.B.
Descrizione: Parapetto registrabile sottoveletta 0/65 cm (CL. B)
Codice: 115HD

Proprieta' riservata - Riproduzione Vietata - La ditta tutela i propri diritti a termine di Legge